MONSTER® SMART
ILLUMINESSENCE™

DIGIT

PANELES DE ARTE LED 3D

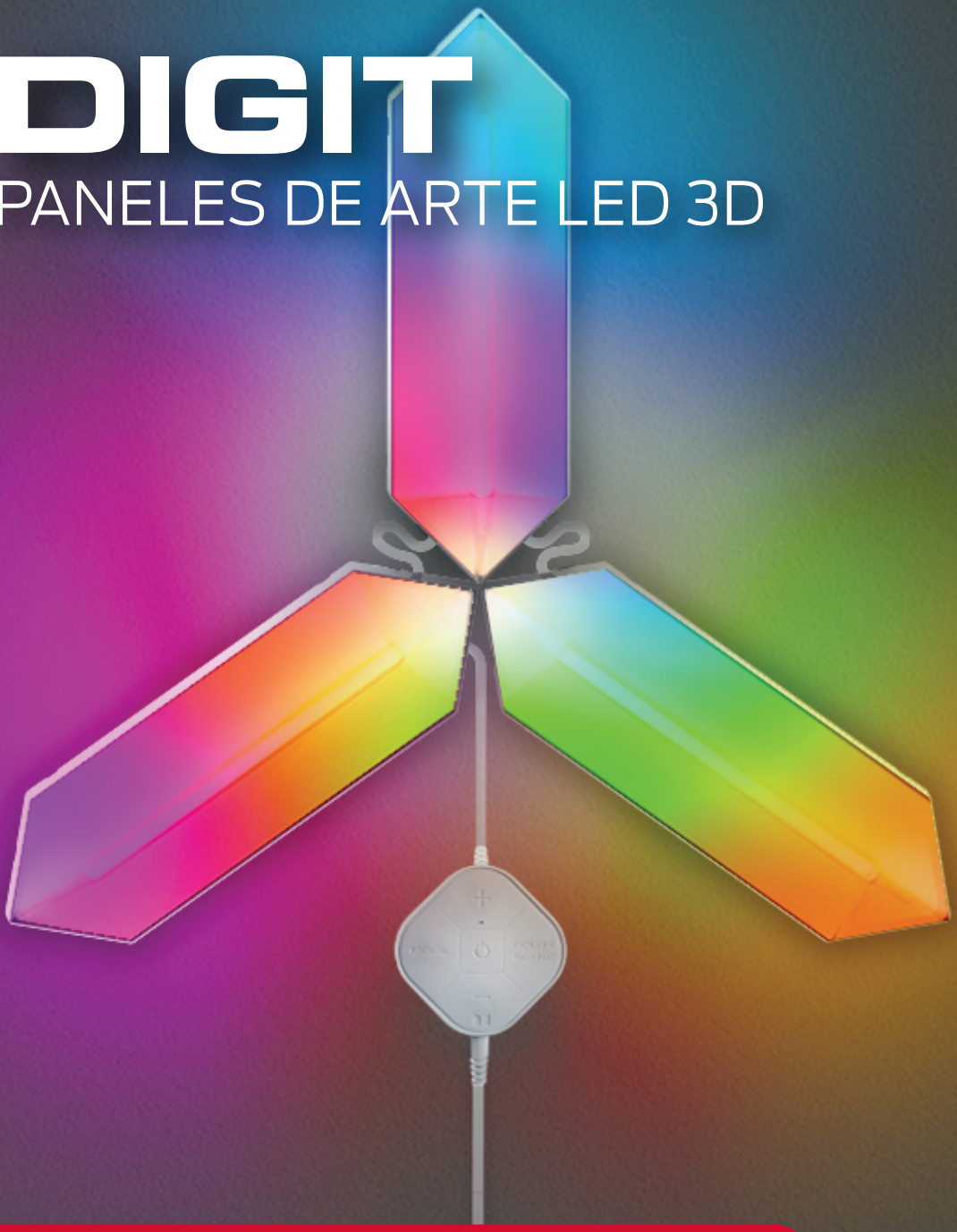

GUÍA DE DISEÑO

MLB7-1035 / MLB7-1039
v2.0 0720

ES

CÓMO COMENZAR

Gracias por elegir los paneles de arte LED Digit 3D de Monster Smart Illuminessence. Esta **Guía de diseño** te ayudará a crear el diseño de tu patrón Digit.

Por favor, consulte la Guía de comienzo rápido para todas las instrucciones de configuración e instalación.

CONSEJOS DE DISEÑO

- Para asegurar que todos los paneles se iluminen, asegúrese de que todos los conectores siempre apunten al lado VERDE del controlador.

- Sólo un lado VERDE debe ser conectado a un panel a la vez (pero puede ser conectado a cualquier puerto).

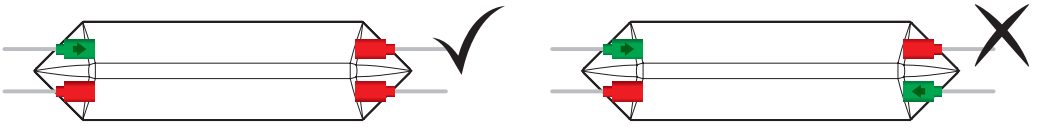

- Apuntar los marcadores direccionales de la parte posterior de cada panel hacia o lejos de cada uno creará diferentes efectos de iluminación cuando se combinen los paneles (colores usados como referencia).

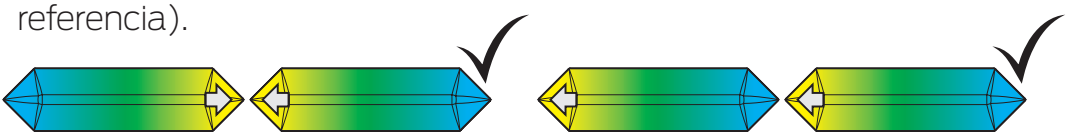

- Gracias a la geometría del soporte de montaje, puede retirar, rotar y reemplazar un panel en cualquier momento durante o después de la instalación.
- Para las esquinas enrasadas en los diseños cuadrados, use los agujeros exteriores y permita que los bordes de los segmentos se toquen. Si quieres poder ajustar el ángulo de tus segmentos en tu dibujo, deja un espacio entre los bordes de los segmentos.

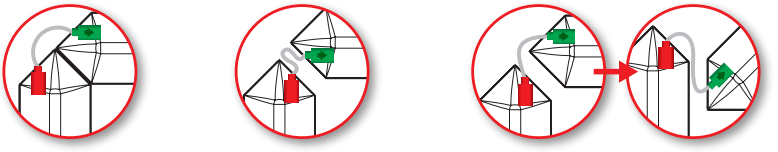

- Planee instalar su Digit lo suficientemente cerca de una toma de corriente para que el cable del adaptador llegue - asegúrese de que no sea un peligro de tropiezo.
- **Guarde estas instrucciones para futuras referencias.**

EJEMPLOS DE PATRONES

KIT DE INICIO DE DIGIT

El kit de inicio incluye un controlador/kit de energía, cuatro paneles y cuatro conectores. Hay muchas opciones de diseño; aquí hay algunos ejemplos para empezar:

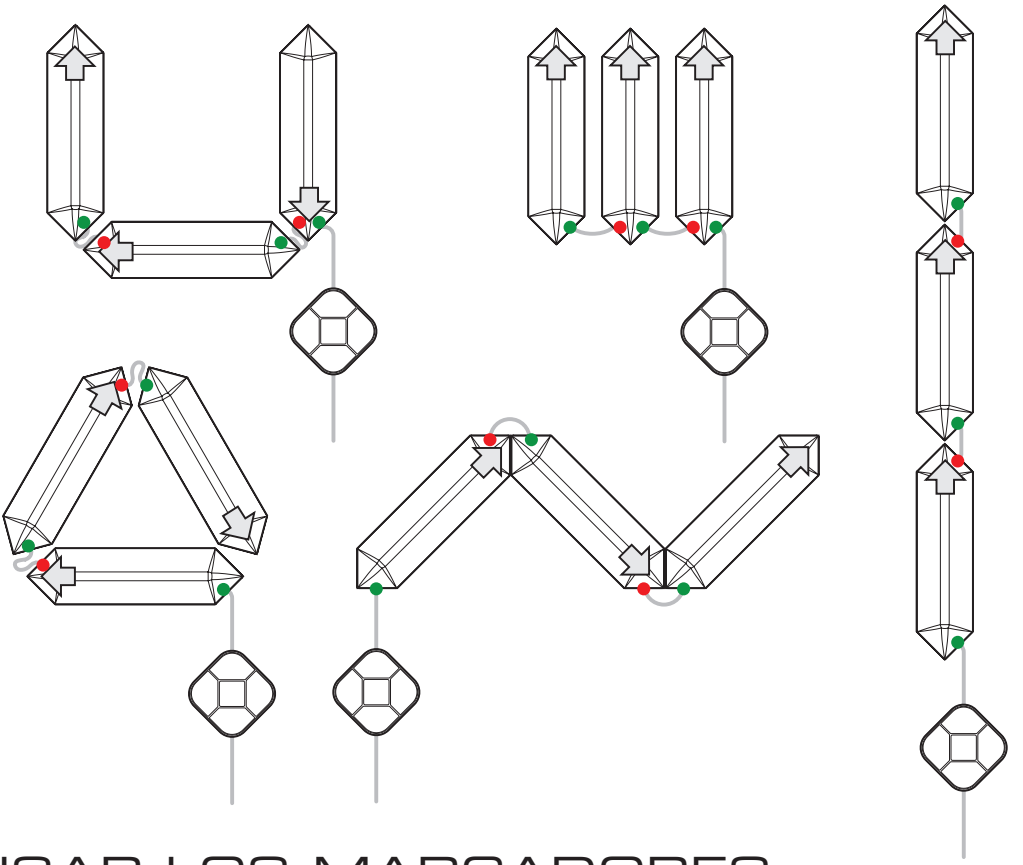

USAR LOS MARCADORES DIRECCIONALES

La flecha en la parte posterior de cada panel indica la dirección en la que los patrones de luz de los LEDs fluirán. Usando estas flechas de forma creativa se puede cambiar el mismo patrón en diferentes diseños visuales.

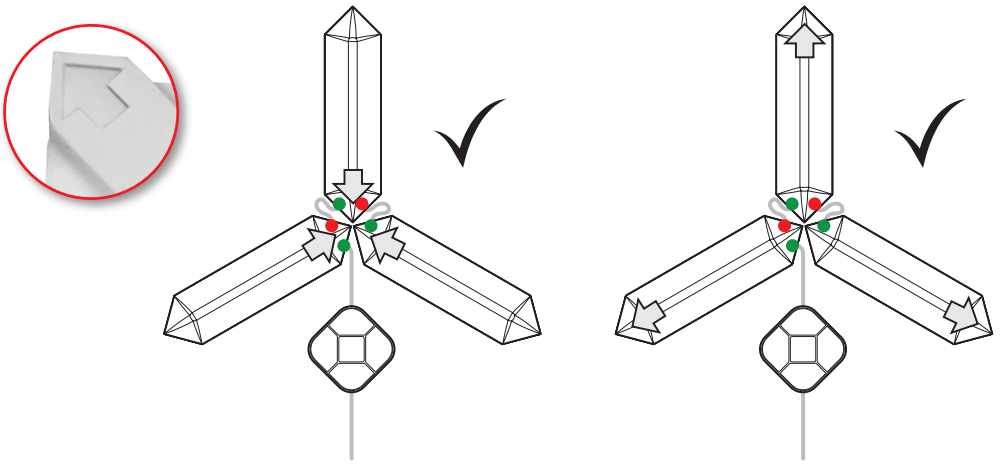

KIT DE INICIO + PAQUETE ADICIONAL

Piensa en grande y haz patrones geométricos. Cada paquete adicional incluye dos paneles adicionales y dos conectores que pueden ser fácilmente añadidos a tu diseño inicial.

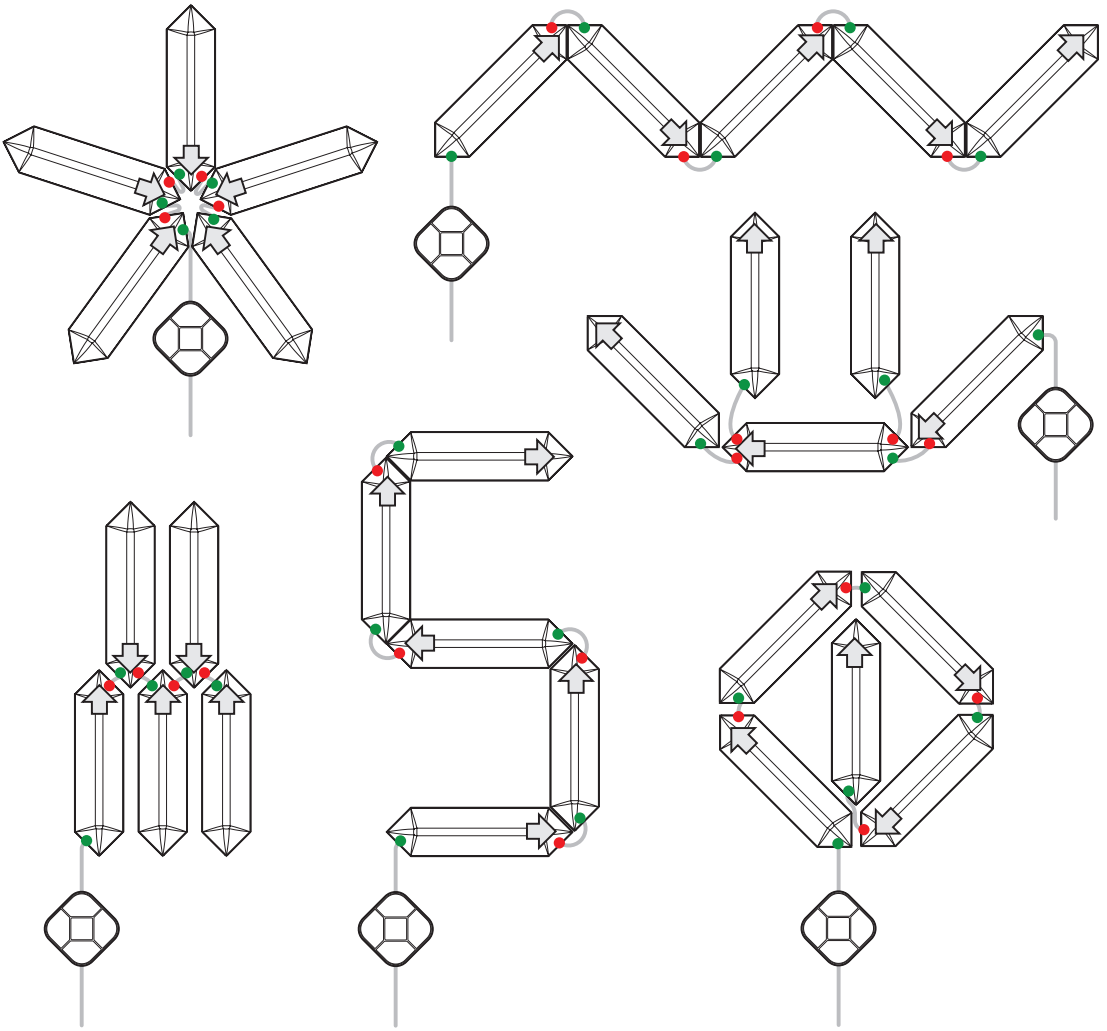

HACER HEXÁGONOS

Una vez que agregas un paquete de complementos, puedes hacer un hexágono completo. Al hacer un hexágono habrá un par de paneles que no estarán unidos por un conector, esto asegura que la energía fluya uniformemente a través del diseño.

Sólo recuerda: Sólo un lado VERDE debe ser conectado a un panel a la vez.

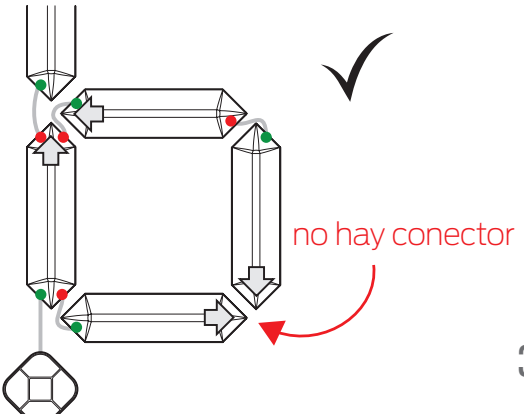

KIT DE INICIO + 2x PAQUETES ADICIONALES

¿Tiene grandes planes de diseño? ¡Sigue expandiendo tu patrón Digit! Sólo asegúrese de agrupar en un kit de energía adicional y el controlador después de cada 8 x paneles Digit para mantener el funcionamiento normal.

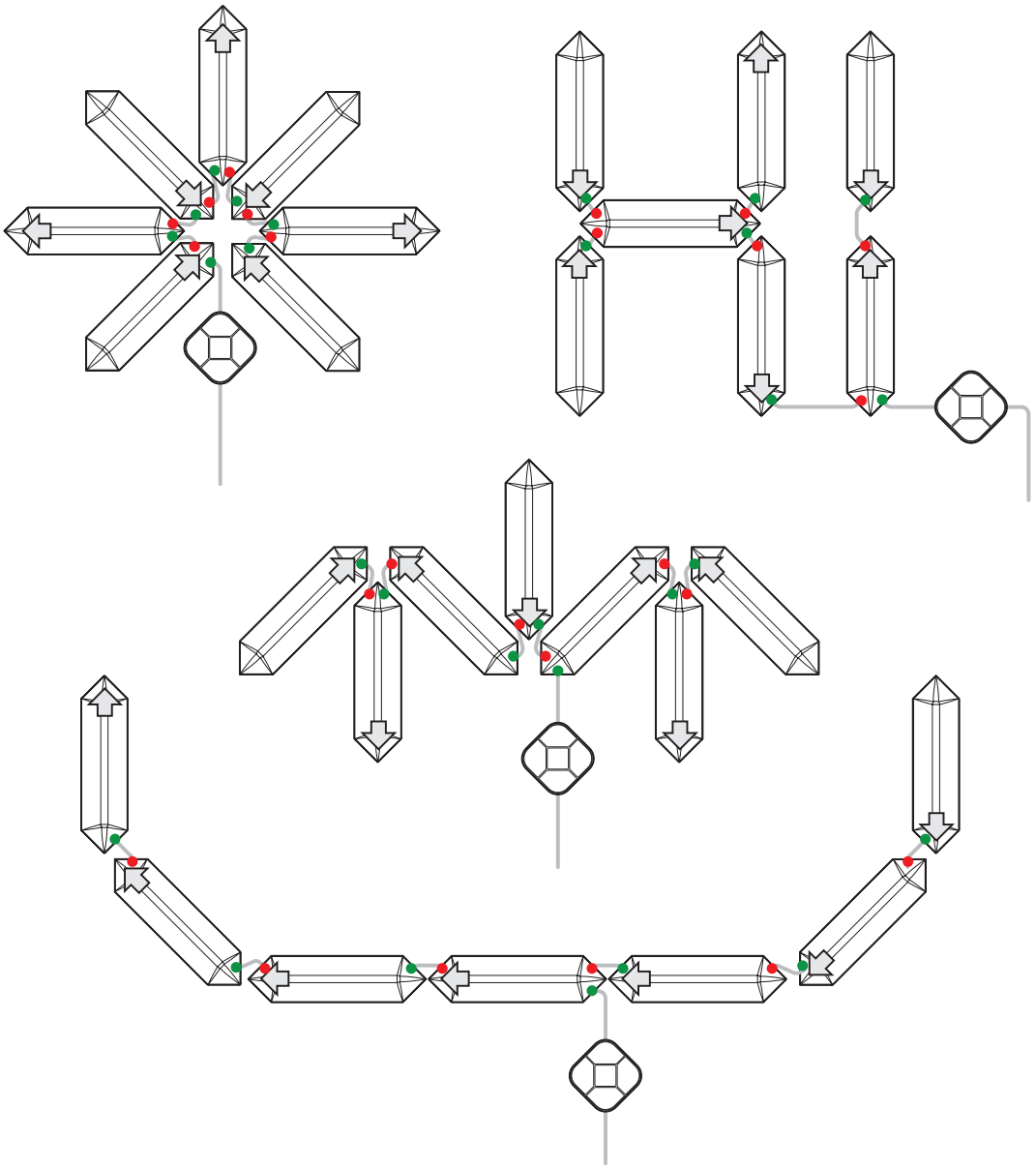

NO SE OLVIDE

Conectores direccionales - - Si su controlador se coloca en el centro de su diseño, tenga especial cuidado de mantener la energía que fluye en la dirección correcta - todos los conectores siempre deben apuntar hacia el lado **VERDE** del controlador.

ROJO siempre apunta AL del controlador

VERDE siempre apunta LEJOS del controlador

KIT DE INICIO + 3x PAQUETES ADICIONALES (máximo con un kit de energía)

¿Tienes grandes proyectos de diseño? ¡Sigue desarrollando tu modelo Digit! Sólo asegúrese de incluir un kit de energía extra y un controlador cada 10 dígitos para mantener el funcionamiento normal.

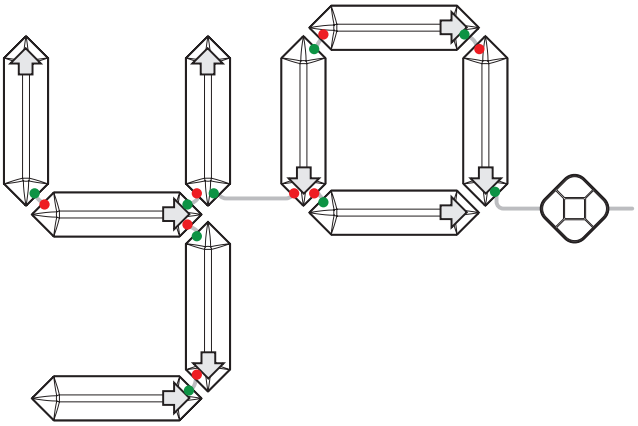

Cómo escribir cartas:

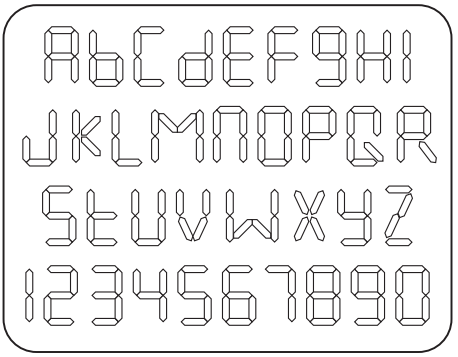

MÚLTIPLES KITS + KITS ADICIONALES (agrupados en la aplicación)

Usando la aplicación MONSTER SMART puedes agrupar varios kits de Digit para que todos funcionen al unísono, sin importar cuántos controladores y segmentos hayas conectado.

CONSEJO: Asegúrate de que cada controlador sólo está conectado a un máximo de 8 paneles a la vez.

CONSEJO PROFESIONAL : ¡El controlador puede ser parte de su diseño! Use la cinta adhesiva extra que se incluye para mantener el controlador en su lugar.

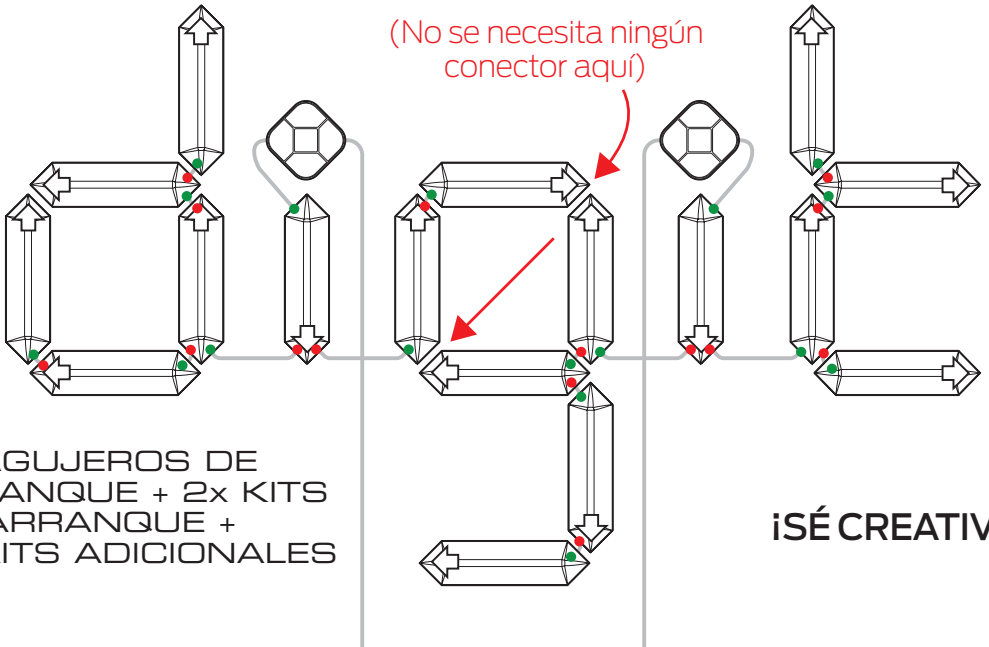

2x AGUJEROS DE ARRANQUE + 2x KITS DE ARRANQUE + 6x KITS ADICIONALES

¡SÉ CREATIVO!